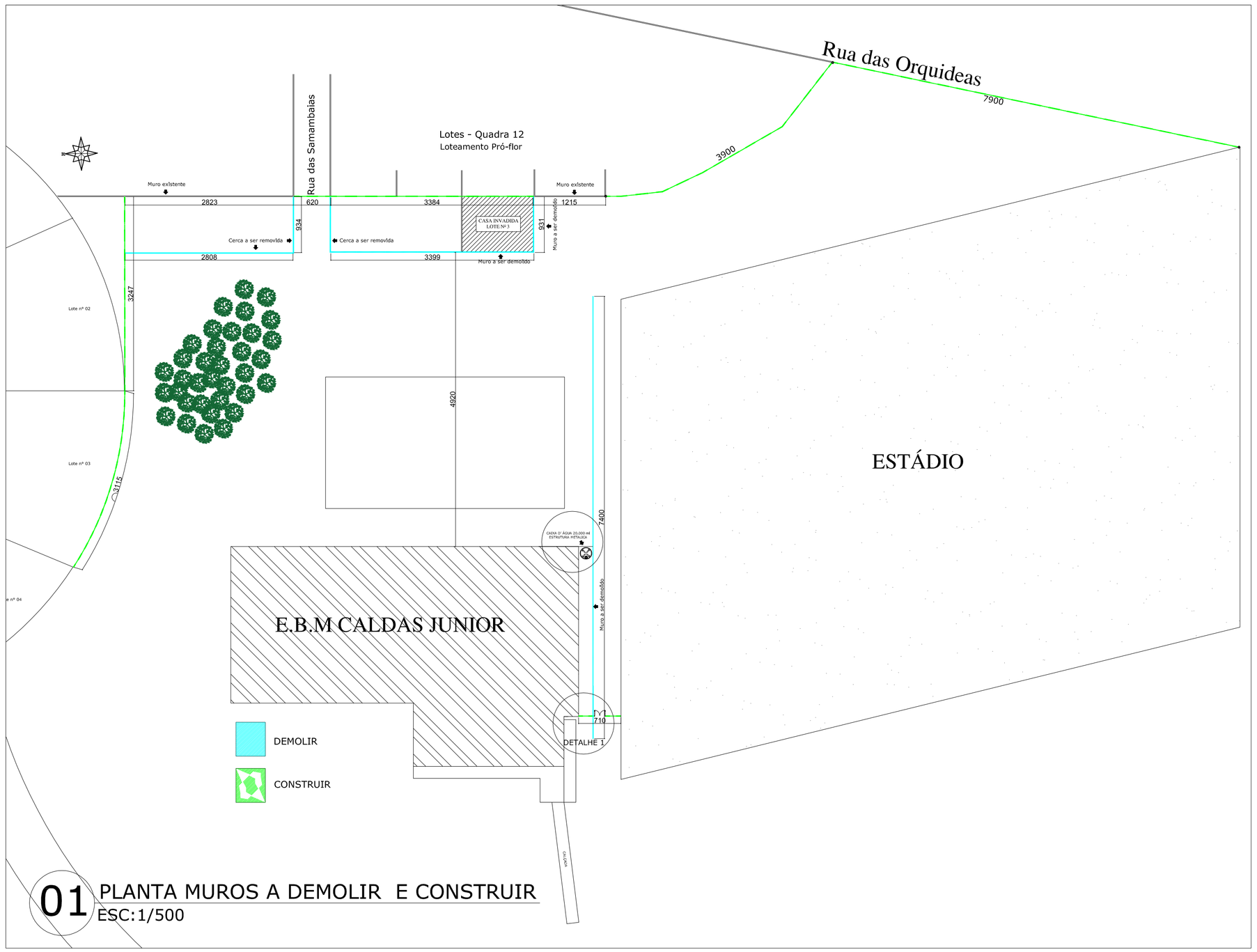

01 PLANTA MUROS A DEMOLIR E CONSTRUIR
ESC:1/500

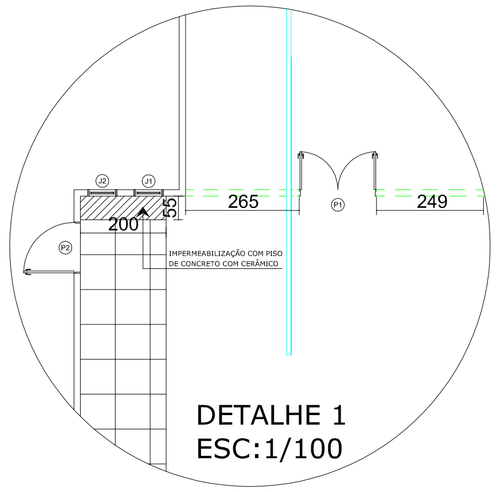

DETALHE 1
ESC:1/100

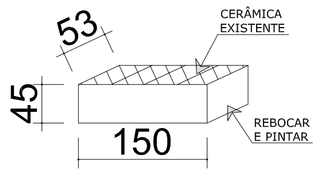

6 BANCOS

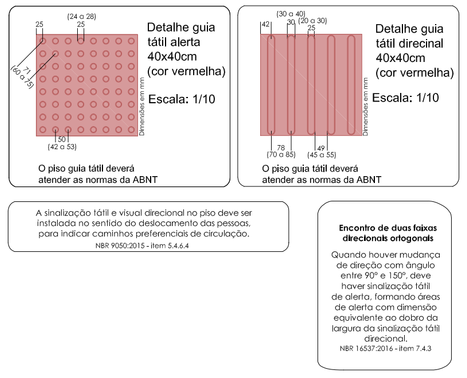

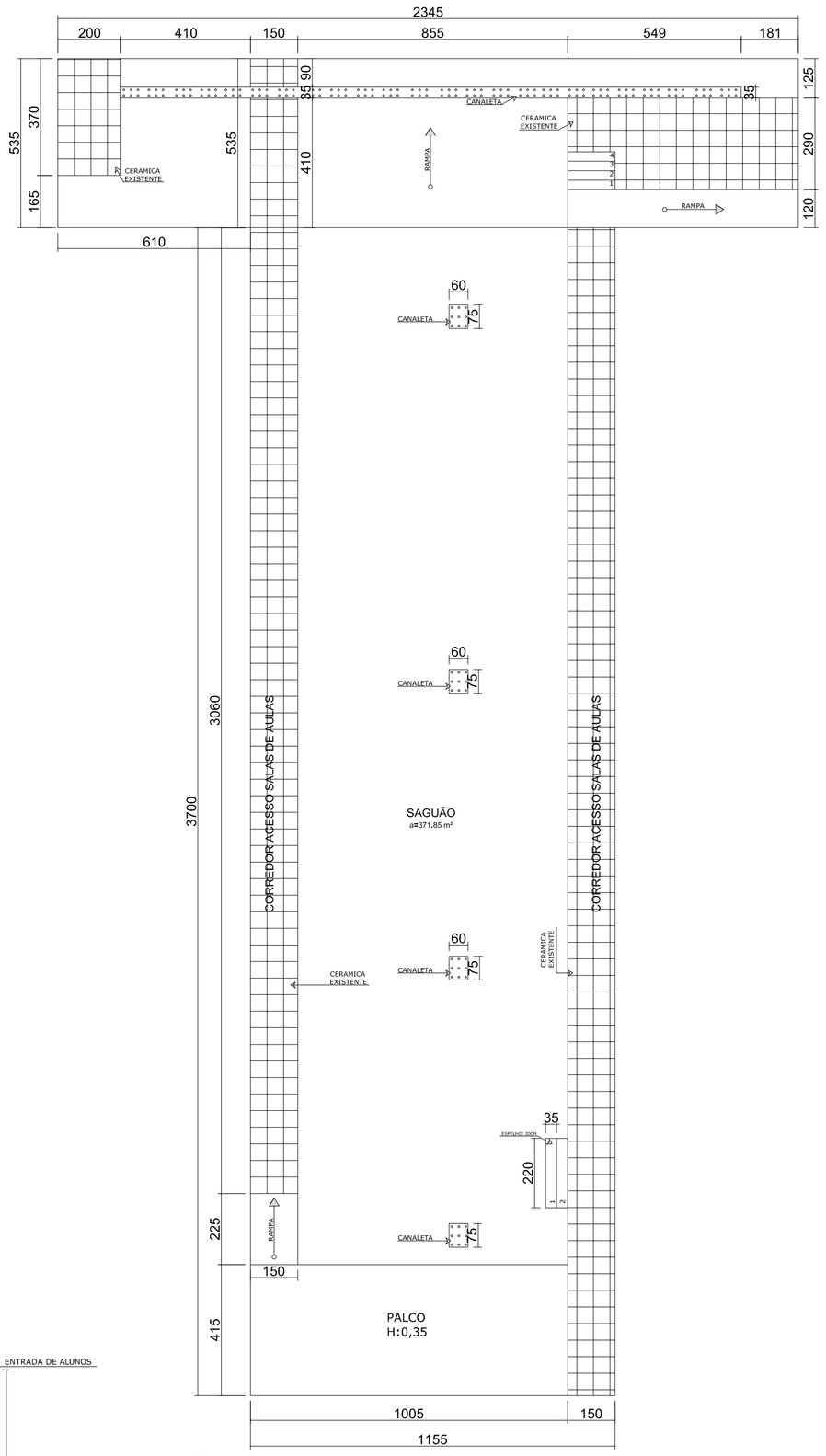

04 PLANTA SAGUÃO PISO A SER CONSTRUÍDO
ESC:1/125

02 PLANTA CALÇADA E PAVER A SER CONSTRUÍDO
ESC:1/175

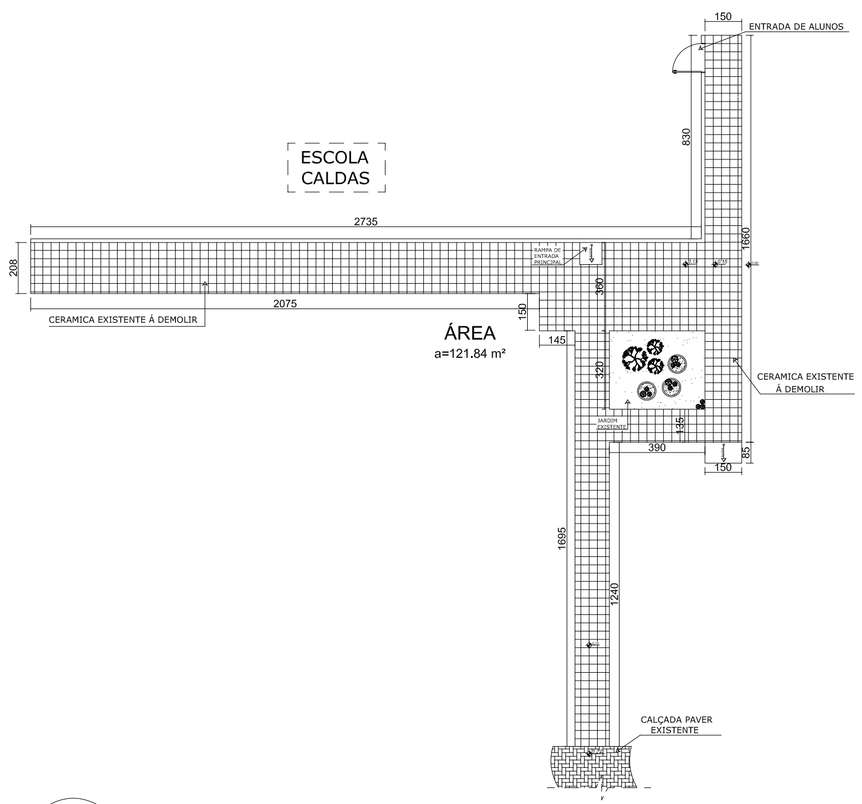

03 PLANTA CALÇADA A SER DEMOLIDO
ESC:1/175

TABELA DE ESQUADRIAS

COD	TIPO	LARGURA	ALTURA	PARAPEITO	MATERIAL	QTD	ÁREA (m²)
J1	Janela basculante	68	120	90	Aluminio	1	0.82
J2	Janela basculante	68	120	90	Ferro	1	0.82
P1	Porta de abrir 2 folhas	180	210	-	Ferro	1	3.78
P2	Porta de abrir	120	210	-	Ferro	1	2.52

PREFEITURA MUNICIPAL DE CORREIA PINTO
ADM. 2017-2020
END: DUQUE DE CAXIAS , Nº 1569 - CIDADE : CORREIA PINTO - ESTADO :SANTA CATARINA.

ENGENHEIRO CIVIL: Edésio A. A. Júlio CREA: 026784-0

ASSINATURA: Prefeito:Celso Rogério

Secretaria Planejamento, Finanças e Desenvolvimento Economico

BAIRRO: Pró-Flor CIDADE: Correia Pinto UF: SC

TÍTULO DO PROJETO: Projeto de Reforma: Construção de muros e calçadas na E.B.M. Jornalista Caldas Júnior

CONTEÚDO DA FOLHA: Plantas

FOLHA: 4/4

DESENHISTA: SEPLAN - PROJETOS

DATA DA IMPRESSÃO: 26/09/2017

ARQUIVO: projeto_caldas.dwg